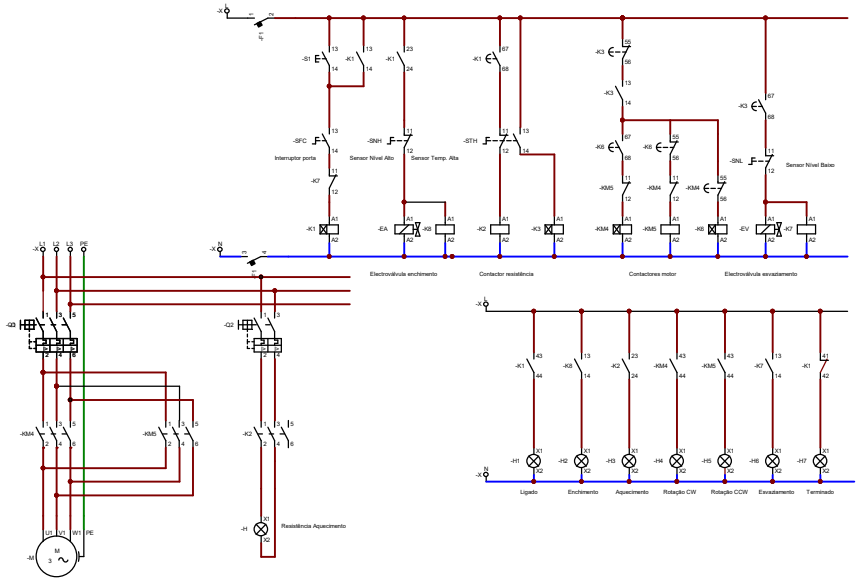

	Data	Nome	Assinaturas	Entidade	Título	Data	Num:
Desenhado			Ludgero Leote	ESEN	Máquina de Lavar		
Verificado	-	-		Curso Profissional EAC		Arquivo:	

DIAGRAMA MAQUINA DE LAVAR

Diagrama Realista do Circuito de Força

Fonte com 4 terminal(is) sem ligação identificada; consultar pendências.

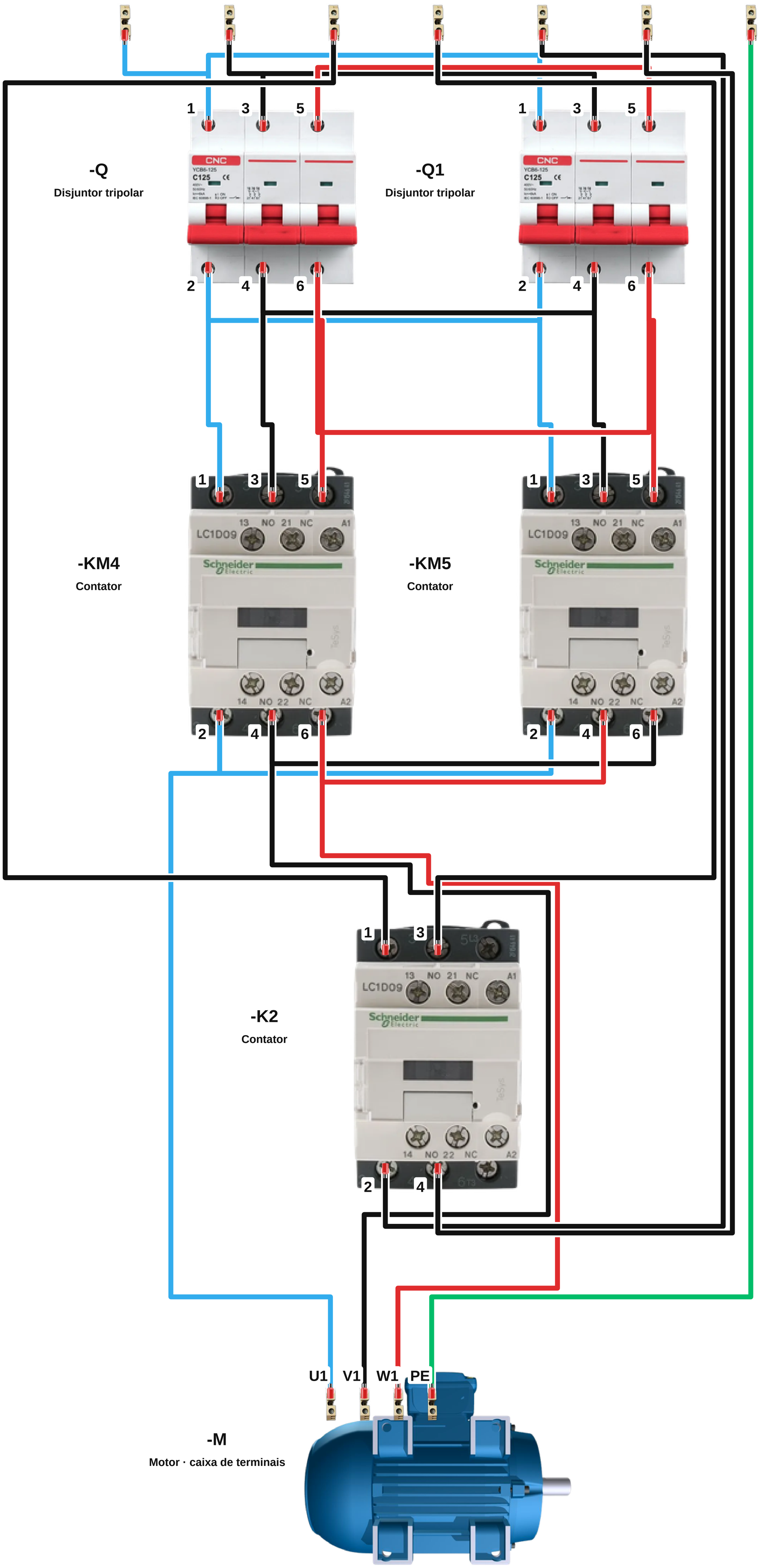

Fonte: DIAGRAMA MAQUINA DE LAVAR.cad | f73dd128c3d7

Ilustração didática. Bornes do CAD sobrepostos às fotos; validar modelo e funcionamento antes da montagem.

DIAGRAMA MAQUINA DE LAVAR

Diagrama Realista do Circuito de Comando

Fonte com 4 terminais(x) sem ligação identificada; consultar pendência.

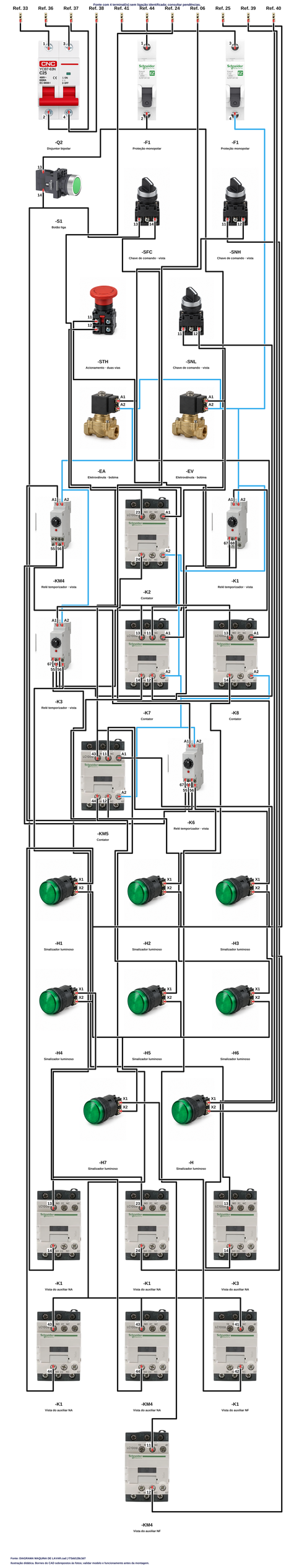

Fonte: DIAGRAMA MAQUINA DE LAVAR.cad | 1734012fbc3d7

Ilustração didática. Bornes do CAD sobrepostos às fotos; validar modelo e funcionamento antes da montagem.